DIRIS Digiware D

Wyświetlacz wielopunktowy z bramką komunikacyjną do systemu DIRIS Digiware

Bluetooth

Konfiguracja za pomocą Easy Config System.



diris-dw_151.psd

Konfiguracja przy pomocy Easy Config System.

Funkcje

Wyświetlacze zdalne **DIRIS Digiware D-50** i **D-70**, umożliwiające lokalną wizualizację danych, zapewniają zasilanie 24 V DC oraz komunikację z podłączonymi modułami DIRIS Digiware.
Wyświetlacze **D-50** i **D-70** pełnią również rolę bramki Ethernet dla wszystkich urządzeń podłączonych do Digiware Bus lub RS485, a ponadto posiadają zintegrowany serwer sieciowy, który pozwala na konfigurację parametrów sieci i prezentację danych pomiarowych.
Wyświetlacze **D-50** i **D-70** oferują również:

- łączność Bluetooth do gromadzenia i przeglądania danych z czujników środowiskowych,
- dodatkową pamięć dla podłączonych urządzeń,
- automatyczny eksport zarejestrowanych danych na serwer FTP(S),
- powiadomienia e-mail w razie wystąpienia alarmu w jednym z podłączonych urządzeń (SMTPS),
- automatyczną synchronizację czasu na wszystkich podłączonych urządzeniach za pośrednictwem SNTP.

Zalety

Plug & Play

- Funkcja bramy Digiware Bus i RS485 na Modbus TCP.
- Automatyczne wykrywanie podłączonych urządzeń.
- Łatwy w konfiguracji
- Zasilanie bezpiecznym napięciem 24 VDC.

Wieloobwodowy
Wyświetlanie na jednym ekranie danych pomiarowych z maks. 196 obwodów.
10 pojemnościowych przycisków funkcyjnych ułatwiających wybór obwodu, nawigację i przeglądanie danych.

Wbudowany serwer WWW
System WEB-CONFIG zintegrowany z wyświetlaczem D-50 umożliwia konfigurowanie architektury systemu.
Zintegrowany z wyświetlaczem D-70, bezpłatny serwer WEBVIEW-M pozwala zdalnie wizualizować pomiary oraz zużycie energii.

Funkcje komunikacji

- Port Ethernet zapewnia komunikację równolegle przy użyciu wielu protokołów: Modbus TCP, BACnet IP i SNMP v1, v2, v3 (szyfrowane), co pozwala na łatwą integrację w każdej aplikacji do monitorowania lub automatyzacji.
- Możliwość skonfigurowania portu RS485 jako urządzenie slave w celu przesyłania danych pomiarowych do np. sterownika PLC.

Cyberbezpieczny
Wyświetlacze D-50 i D-70 posiadają zaawansowane funkcje cyberbezpieczeństwa umożliwiające zapewnienie zgodności z normą IEC 62443 w celu zabezpieczenia transmisji danych i ograniczenia ryzyka cyberataków poprzez:

- niestandardowe zasady bezpieczeństwa (blokowanie lub ograniczanie określonych protokołów i usług),
- połączenie HTTPS chronione indywidualnie dodanym certyfikatem TLS/SSL,
- bezpieczny eksport danych (FTPS, SMTPS),
- zapora i reguły białej listy zabezpieczające przed atakami typu Denial of Service (DoS).

Powiadomienia e-mail
Wyświetlacze D-50 i D-70 mogą wysyłać powiadomienia e-mail w przypadku alarmu.

Rozwiązanie dla

- Serwerowni
- Opieki zdrowotnej
- Energetyki
- Przemysłu



Zalety

- Plug & Play
- Wieloobwodowość
- Wbudowany serwer WWW
- Funkcje komunikacji
- Cyberbezpieczeństwo
- Powiadomienia e-mail

Zgodność z normami

- IEC 62974-1 (serwer energii)
- IEC 62443 (cyberbezpieczeństwo)
- UL 61010 Przewodnik FTRZ/PICQ Zeszyt E257746
- FCC
- IC

Zrównoważone korzyści

- Zoptymalizowana konstrukcja – z tylko jednym zintegrowanym ekranem lub bez ekranu – pozwalająca ograniczyć zużycie energii.
- 0,5 W na moduł: zużycie energii nawet 5 razy mniejsze niż w przypadki standardowych liczników.
- Inteligentny tryb wygaszania ekranu zmniejszający pobór mocy nawet 5-krotnie.
- Mniejsza liczba wyświetlaczy i przewodów pozwala ograniczyć koszty pakowania i transportu.
- Zgodność z dyrektywami RoHS i REACH.

socomec Innovative Power Solutions

Ogólna charakterystyka

- Format 96 x 96 mm z 10 przyciskami funkcyjnymi.
- Zasilanie 24 V DC.
- Modbus RTU/TCP, BACnet IP, SNMP v1, v2, v3 i Traps, HTTPS, FTPS, SMTPS, SNTP, DHCP
- Wyświetlanie do 32 urządzeń (maks. 196 obwodów).
- Bezpłatny, zintegrowany serwer sieciowy www.

Zastosowanie

				
DIRIS Digiware	**D-50**	**D-70**	**D-50 Bluetooth**	**D-70 Bluetooth**
Wejście Digiware	•	•	•	•
Wejście RS485	•	•	•	•
Wyjście RS485	•	•	•	•
Wyjście Ethernet	Modbus BACnet IP SNMP v1, v2, v3	Modbus BACnet IP SNMP v1, v2, v3	Modbus BACnet IP SNMP v1, v2, v3	Modbus BACnet IP SNMP v1, v2, v3
Bluetooth			•	•
Serwer sieciowy	WEB-CONFIG	WEBVIEW-M	WEB-CONFIG	WEBVIEW-M

Funkcje

WEB-CONFIG (D-50)
Bramka **D-50** posiada serwer WEB-CONFIG, który umożliwia:
- konfigurowanie hierarchii urządzeń oraz dostępu do danych,
- blokowanie lub ograniczanie dostępu do określonych peryferiów, protokołów lub usług.


soft_073_c.psd

WEBVIEW-M (D-70)
Oprócz funkcji serwera **WEB-CONFIG**, bramka **D-70** umożliwia zdalną wizualizację danych dzięki oprogramowaniu **WEBVIEW-M**, które jest dostępne bez opłat licencyjnych.
- Wizualizacja pomiarów w czasie rzeczywistym.
- Wyświetlanie bieżących alarmów oraz dziennika alarmów.
- Wyświetlanie profili zużycia energii oraz profili obciążenia dla danego odbioru lub obszaru zużycia.
- Funkcja Photoview: wyświetla parametry elektryczne na tle dostosowanym do indywidualnych wymagań użytkownika, przedstawiającym - przykładowo - mapę lokalizacji, schemat połączeń elektrycznych, czy schemat elektryczny odzwierciedlający monitorowaną instalację elektryczną.

Rejestracja danych
Bramki rozszerzają pamięć podłączonych urządzeń, dzięki czemu użytkownik może korzystać z historii pomiarów, profili obciążeń i zużycia energii nawet z całego roku.

Akcesoria

Zestaw do montażu na szynie DIN
Umożliwia instalację wyświetlacza **DIRIS Digiware D-50/D-70** na szynie DIN.
Zestaw ten nie jest dołączony do wyświetlacza i musi zostać zamówiony oddzielnie.

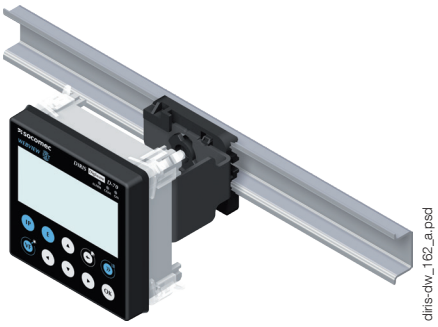
diris-dw_162_a.psd

DIRIS Digiware D

Wyświetlacz wielopunktowy z bramką komunikacyjną
do systemu DIRIS Digiware

Wymiary (mm)

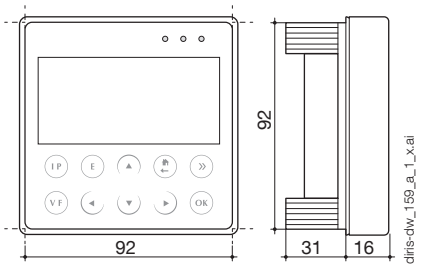

Konfiguracja

Pobór mocy przez moduły

Urządzenie	Moc zasilacza (W)	Pobór mocy (W)
Zasilacz		
P15 100 –240 V AC/24 V DC	15	-
P30 100-240 VAC / 24 VDC	20	-
Przewody		
50 metrów przewodu magistralnego	-	1,5
Interfejsy systemowe		
DIRIS Digiware D-50/D-70	-	2,5
DIRIS Digiware C-31	-	0,8
Moduł pomiaru napięcia		
DIRIS Digiware U-xx	-	0,72
DIRIS Digiware U-3xdc	-	0,6
Moduły pomiaru prądu		
DIRIS Digiware I-3x	-	0,52
DIRIS Digiware I-4x	-	1,125
DIRIS Digiware I-6x	-	0,7
DIRIS Digiware I-3xdc (+ 3 przetworniki DC)	-	2
DIRIS Digiware S-xx	-	0,35
Moduły wejść/wyjść		
DIRIS Digiware IO-10/IO-20	-	0,5
Wzmacniacz		
DIRIS Digiware C-32	-	1,5
Moduł do monitorowania prądów różnicowych		
DIRIS Digiware R-60	-	0,5

Zasady obliczania maksymalnej liczby modułów podłączonych do magistrali Digiware Bus

Całkowity pobór mocy przez moduły i przewody podłączone do magistrali Digiware Bus nie może przekraczać mocy dostarczanej przez zasilacz 24 V DC.
Moc zasilacza nie może przekraczać 20 W/70°C lub 27 W/40°C.

Konfiguracja z zasilaczem P15 (nr zam.: 4829 0120) o mocy 15 W

Przykładowe zestawienie komponentów może być następujące:
- 1 wyświetlacz DIRIS Digiware D-50 (2,5 W)
- 1 moduł pomiaru napięcia DIRIS Digiware U-xx (0,72 W)
- 50 m przewodu (1,5 W)

i
- 19 modułów pomiaru prądu DIRIS Digiware I-3x (19 x 0,52 = 9,9 W)
  ➪ Całkowita moc pobierana = 14,845 W

lub
- 9 modułów pomiaru prądu DIRIS Digiware I-4x (9 x 1,125 = 10,125 W)
  ➪ Całkowita moc pobierana = 14,345 W

Konfiguracja z zasilaczem 24 V DC o mocy maks. 20 W (nr zam. zasilacza P30: 4729 0603)

Przykładowe zestawienie komponentów może być następujące:
- 1 wyświetlacz DIRIS Digiware D-50 (2,5 W)
- 1 moduł pomiaru napięcia DIRIS Digiware U-xx (0,72 W)
- 50 m przewodu (1,5 W)

i
- 29 modułów pomiaru prądu DIRIS Digiware I-3x (29 x 0,52 = 15,1 W)
  ➪ Całkowita moc pobierana = 19,82 W

lub
- 13 modułów pomiaru prądu DIRIS Digiware I-4x (13 x 1,125 = 14,625 W)
  ➪ Całkowita moc pobierana = 19,345 W

Wzmacniacz

Jeżeli pobór mocy przez system przekracza 20 W lub długość magistrali jest większa niż 100 m, należy zainstalować wzmacniacz DIRIS Digiware C-32. W systemie DIRIS Digiware można maksymalnie zainstalować 2 wzmacniacze.

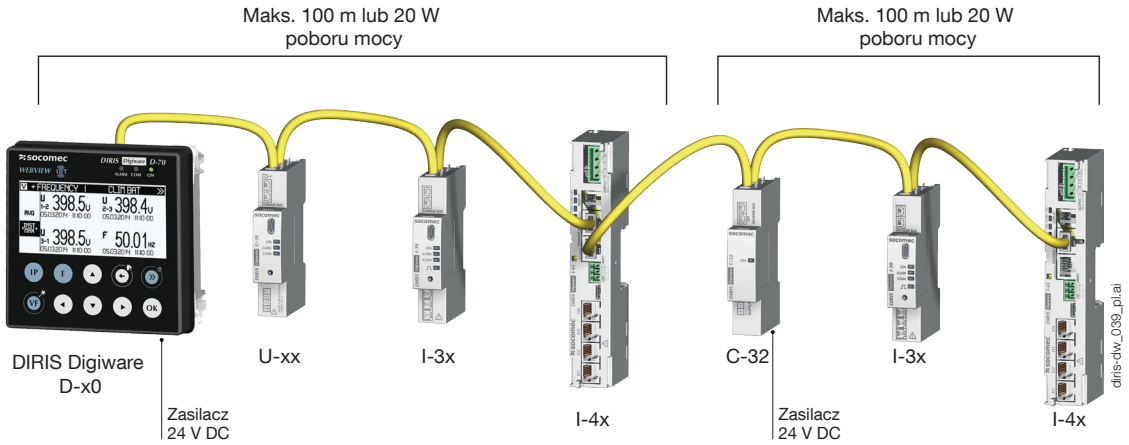

Podłączenia

Tryb RS485 slave

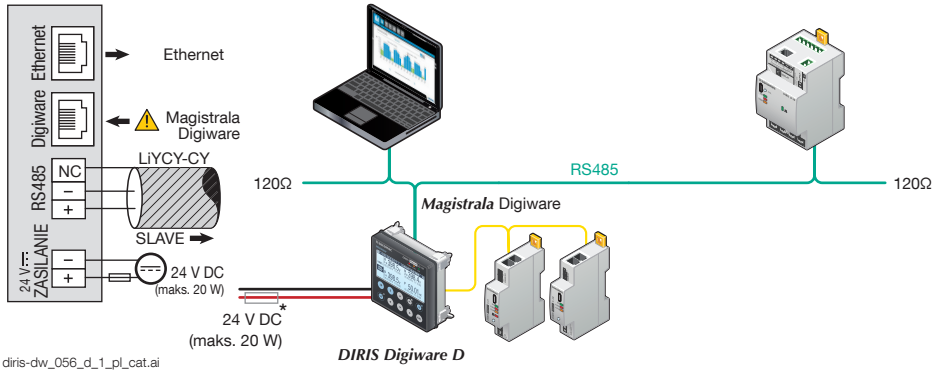

diris-dw_056_d_1_pl_cat.ai

(*) Zabezpieczenie bezpiecznikiem 1 A / 24 V DC jest zalecane, jeśli stosowany jest zasilacz inny niż firmy Socomec.

Tryb RS485 master

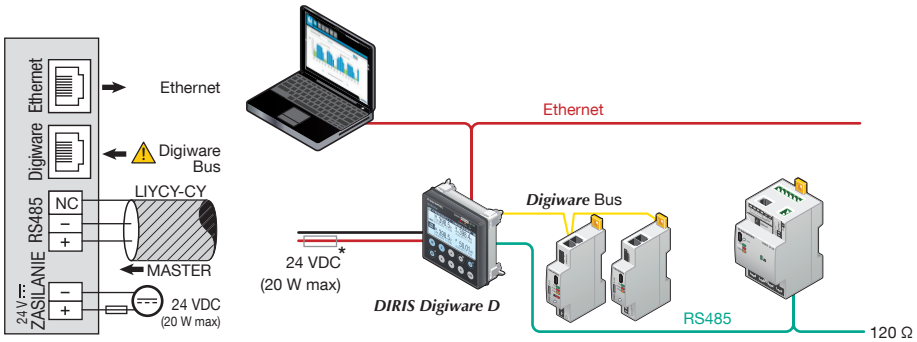

diris-dw_104_c_1_pl_cat.ai

(*) Zabezpieczenie bezpiecznikiem 1 A / 24 V DC jest zalecane, jeśli stosowany jest zasilacz inny niż firmy Socomec.

DIRIS Digiware D

Wyświetlacz wielopunktowy z bramką komunikacyjną
do systemu DIRIS Digiware

Dane techniczne

Charakterystyka mechaniczna	
Rodzaj ekranu	Dotykowy, pojemnościowy, 10 klawiszy
Rozdzielczość wyświetlacza	350 x 160 pikseli
Stopień ochrony panelu przedniego	IP65
Komunikacja	
RJ45 Ethernet 10/100 Mb/s	Funkcja bramy (D-50/D-70): Modbus TCP BACnet IP SNMP v1, v2, v3
RJ45 Digiware	Komunikacja i zasilanie modułów
RS485, 2-3 przewody	Komunikacja Modbus RTU Konfigurowalny MASTER/SLAVE
USB	Aktualizacja i konfiguracja przez złącze micro USB typu B
Charakterystyka elektryczna	
Zasilanie pomocnicze	24 V DC ±15%
Pobór mocy	2,5 VA
Żywotność baterii	10 lat
Charakterystyka środowiskowa	
Temperatura przechowywania	od -20 do +70°C
Temperatura pracy	od -10 do +55°C
Wilgotność	95% przy 40 °C
Kategoria instalacji, klasa zanieczyszczenia	Kat. III, 2
Porty	
Digiware	Wejście
RS485	Wejście/wyjście
Ethernet	Wyjście

Numery zamówieniowe

DIRIS Digiware		Indeks
D-50	Wyświetlacz wielopunktowy, wyjście Ethernet i RS485 + WEB-CONFIG	4829 **0204**
D-70	Wyświetlacz wielopunktowy, wyjście Ethernet i RS485 + WEBVIEW-M	4829 **0203**
D-50 Bluetooth	Wyświetlacz wielopunktowy, wyjście Ethernet i RS485 + WEB-CONFIG + Bluetooth	4829 **0206**
D-70 Bluetooth	Wyświetlacz wielopunktowy, wyjście Ethernet i RS485 + WEBVIEW-M + Bluetooth	4829 **0207**
Zasilanie pomocnicze		**Indeks**
P15	Zasilacz 100-240 V AC / 24 V DC 15 W	4829 **0120**
P30	Zasilacz 100 – 240 V AC/24 V DC 20 W	4729 **0603**
Przewody łączeniowe Digiware		**Indeks**
Przewody RJ45 do magistrali Digiware Bus	Długość 0,06 m	4829 **0189**
	Długość 0,10 m	4829 **0181**
	Długość 0,20 m	4829 **0188**
	Długość 0,50 m	4829 **0182**
	Długość 1 m	4829 **0183**
	Długość 2 m	4829 **0184**
	Długość 3 m	4829 **0190**
	Długość 5 m	4829 **0186**
	Długość 10 m	4829 **0187**
	Zwój 50 m + 100 złączy	4829 **0185**
Terminator magistrali Digiware Bus (w komplecie z interfejsami D-xx)		4829 **0180**
Przewód USB do konfiguracji		4829 **0050**

Akcesoria	Należy zamawiać jako wielokrotność	Indeks
Wzmacniacz C-32		4829 **0103**
Podstawa bezpiecznikowa, 1 P + N (2 moduły) do ochrony wejść napięciowych (RM)	6	5701 **0017**
Podstawa bezpiecznikowa, 1 P + N (1 moduł) bez polaryzacji	12	5701 **5005**
Bezpieczniki gG 10x38 500 V AC 1 A do ochrony interfejsów D-xx	10	6012 **0001**
Bezpieczniki gG 10x38 500 V AC 2 A do ochrony interfejsów D-xx P-15	10	6012 **0002**
Zestaw do montażu na szynie DIN do wyświetlaczy D-50 i D-70	1	4829 **0230**
Zestaw do montażu tablicowego DIN 144 x 96 mm	1	4729 **0290**
Elastyczna osłona IP65 do ramki 144 x 96 mm do montażu tablicowego	1	4729 **0291**

Expert Services

USŁUGI EKSPERCKIE

Aby zapewnić stałą funkcjonalność i dokładność systemów monitorowania parametrów sieci, Socomec oferuje szeroką gamę usług:
- Montaż urządzeń
- Audyt systemu
- Uruchomienie
- Szkolenia personelu

Usługi dla wdrożeń ISO50001 (okresowa weryfikacja):
- Kontrola spójności pomiaru do 3%

Więcej informacji można uzyskać, kontaktując się z firmą Socomec.